Vakuum-Holztrocknungsanlagen klein

Aufbau der Vakuum-Holztrocknungsanlage

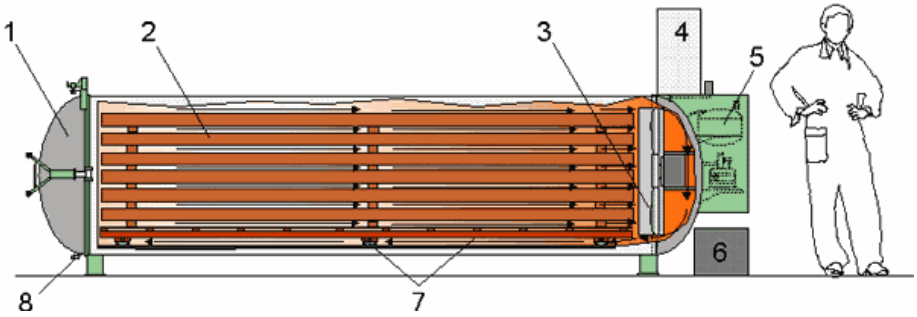

1. Deckel
2. Holzstapel
3. Elektroventilator
4. PC-Schaltschrank
5. Dampfgenerator
6. Luftpumpe
7. Transportwagen
8. Verschlusshebel

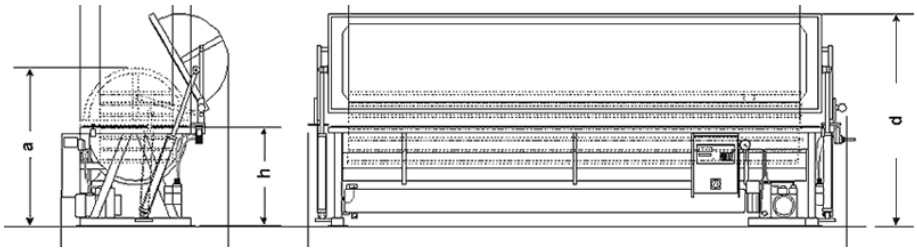

Technische Daten Mod. Junior

Modellvariante	max. Größe Holzstapel	Kapazität	Leistung
Junior 1	**480x480x4000 mm**	**0,6 m³**	**3,6 kW**
Junior 2	**480x480x5000 mm**	**0,7 m³**	**3,6 kW**
Junior 3	**800x800x4000 mm**	**1,5 m³**	**8 kW**
Junior 4	**800x800x5000 mm**	**2 m³**	**8 kW**

MISCHI G.
MASCHINEN

Tel +39 0473 44 63 44
e-mail: mischi@dnet.it
www.mischi.it